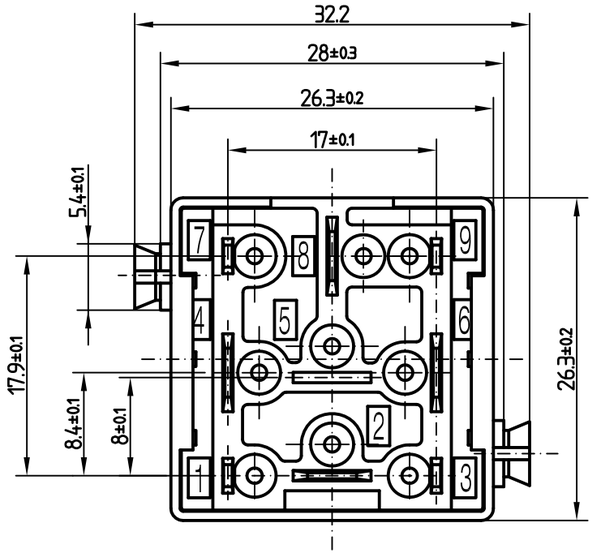

Innenschaltung

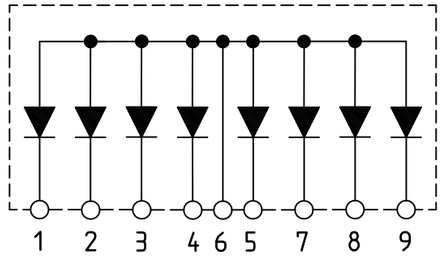

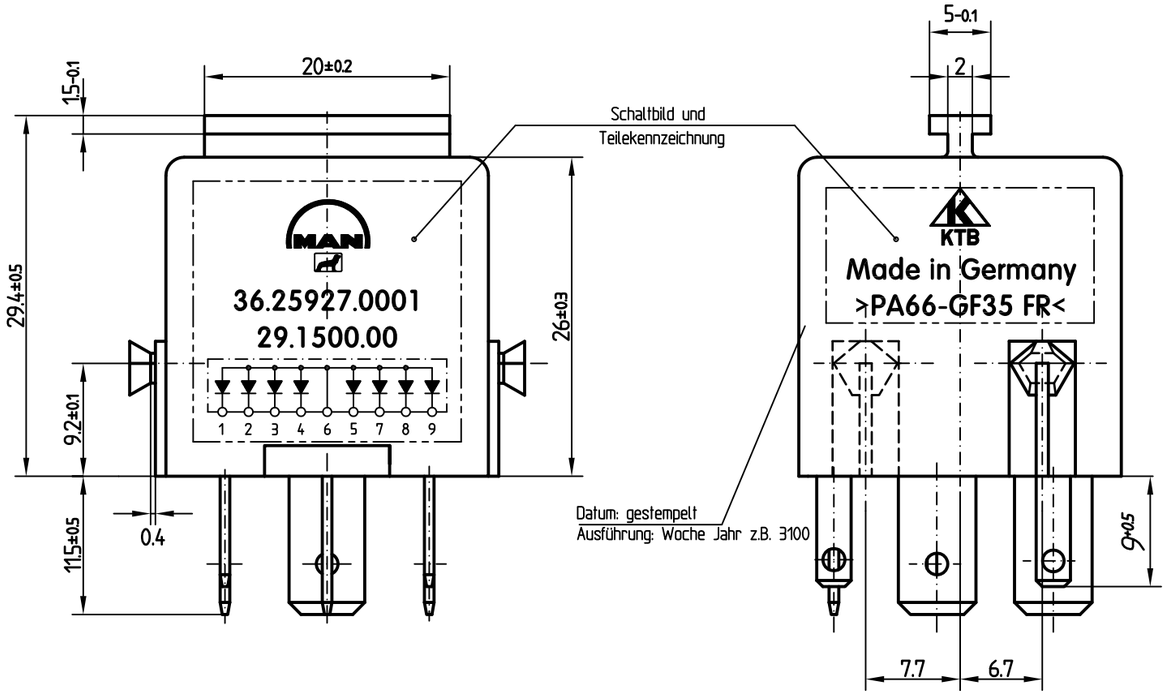

Technische Daten:
Temperaturbereich -40 +85°C
Lagertemperatur 2h/95°C
Schutzklasse IP42
Diode BY255 8x
Imax <=3A
Vrrm =1300V
Vfmax=<1.1V
Gehaeuse: PA66 mit 35% GF, schwarz; (>PA 66-GF35 FR<) UL 94: V-0
Teilekennzeichnung gedruckt oder eingespritzt.
Datum auf einer Seite gepraegt oder gedruckt; Klemmenbezeichnung auf Anschlussseite
Gehäuseabzugskraft >200N bei Vprüf 100mm/min
Grundplatte:
PA66 mit 35% GF, schwarz; (>PA 66-GF35 FR<) UL 94: V-0
Flachstecker

A6,3 x 0,8 DIN 46 244	A2,8 x 0,8 DIN 46 244
MUST2 LG BK DIN 1624	CuZn 37 F 37 DIN 17 670
Oberfl.: 8 bis 10 µm verzinnt	Oberfl.: 8 bis 10 µm verzinnt

Maßstab 2 : 1	Angebotszeichnung	4-29.1500.00
KRÄCKER GmbH 12277 Berlin Germany	Diodenbaugruppe 8-fach MAN 36.25927.0001	